Quality of life since 1825

Vaskeskab, Graphic – 80 cm

Grøn, med håndvask

Produktegenskaber

MODSTANDSDYGTIGT MOD FUGT

SOFT CLOSE-MØBLER

- Med porcelænshåndvask i fuld bredde
- Skjult rum med vippeåbning til opbevaring af småting
- Plads til montering af stikkontakt

Artikel nummer

VVS-nr.	Art-nr.	EAN
784429147	GB71GCVU80GNWB	7391530071183

Montering & Rengøring

Energimærkning og certificeringer

Denna produkt är anpassad till Branschregler Säker Vatteninstallation 2026:1. Leverantören garanterar produktens funktion om branschreglerna och monteringsanvisningarna följs.

Reservedele

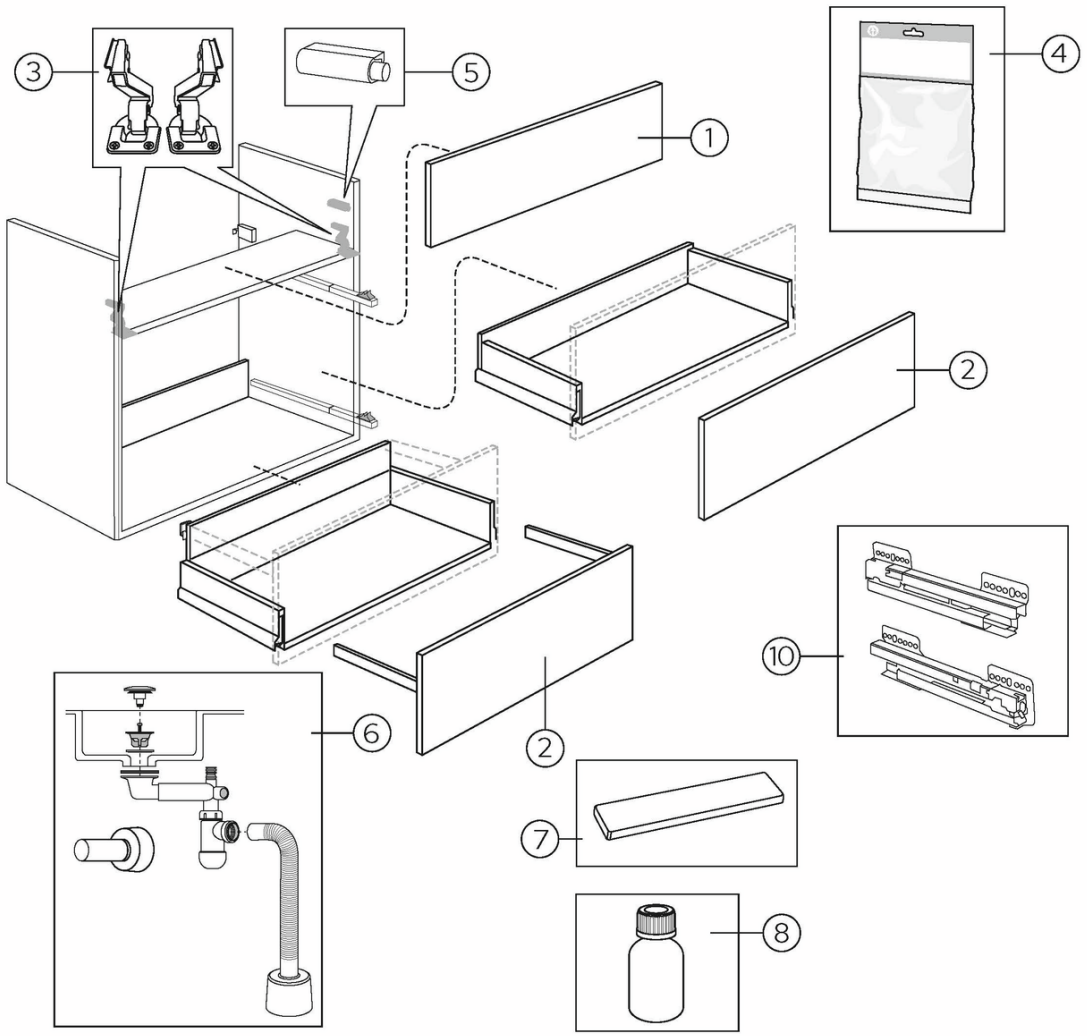

Graphic furnitur vanity unit yr 2016-
(Rev 4. 2024-12-02)

Nr.	Produkt	VVS-nr.	Art-nr.
1a	Øverste låge		GB8148000019
1b	Øverste låge		GB8148000020
1c	Øverste låge		GB8148000021
1d	Øverste låge		GB8148000022
1e	Øverste låge		GB8148000023
1f	Øverste låge		GB8148000024
1g	Øverste låge		GB8148000025
1h	Øverste låge		GB8148000026
1i	Øverste låge		GB8148000027
1j	Øverste låge		GB8148000028
1k	Øverste låge		GB8148000029
1l	Øverste låge		GB8148000030
1m	Øverste låge		GB8148000123
1n	Øverste låge		GB8148000124
1o	Øverste låge		GB8148000125
1p	Øverste låge		GB8148000126
1r	Toppanel Graphic vaskeskab 45, Beige		GB8148000221
1s	Toppanel Graphic vaskeskab 60, Beige		GB8148000222
1t	Toppanel Graphic vaskeskab 80, Beige		GB8148000223
1u	Toppanel Graphic vaskeskab 100, Beige		GB8148000224
2a	Skuffefront		GB8148000031
2b	Skuffefront		GB8148000032
2c	Skuffefront		GB8148000033
2d	Skuffefront		GB8148000034
2e	Skuffefront		GB8148000035
2f	Skuffefront		GB8148000036
2g	Skuffefront		GB8148000037
2h	Skuffefront		GB8148000038
2i	Skuffefront		GB8148000039
2j	Skuffefront		GB8148000040
2k	Skuffefront		GB8148000041
2l	Skuffefront		GB8148000042
2m	Skuffefront		GB8148000127
2n	Skuffefront		GB8148000128
2o	Skuffefront		GB8148000129
2p	Skuffefront		GB8148000130
2q	Graphic Nederste skuffefront Grøn Hettich		GB8148000220
2r	Graphic Øverste skuffefront Hvid Hettich		GB8148000215
2s	Graphic Øverste skuffefront Grå Hettich		GB8148000216
2t	Graphic Øverste skuffefront Grøn Hettich		GB8148000217
2u	Graphic Nederste skuffefront Hvid Hettich		GB8148000218
2v	Graphic Nederste skuffefront Grå Hettich		GB8148000219
2w	Skuffefront Graphic vaskeskab 45, Beige		GB8148000225
2x	Skuffefront Graphic vaskeskab 60, Beige		GB8148000226
2y	Skuffefront Graphic vaskeskab 80, Beige		GB8148000227

2z	Skuffefront Graphic vaskeskab 100, Beige		GB8148000228
3	Hængsel		GB8148000012
4	Pose med reservedele 2		GB8148000006
5	Dæmper med push-open		GB8148000011
6	Skabsvandlås med pop op		GB8148000001
7	Magnetliste		GB8148000013
8a	Pletreparationsfarve Artic og Graphic hvid NCS-S-0500		GB8148000003
8b	Pletreparationsfarve Graphic Grå NCS-S-4502-Y		GB8148000004
8c	Pletreparationsfarve Graphic-grøn NCS 7010-G50Y		GB8148000136
9a	Indvendig skuffe Graphic		GB8148000099
9b	Indvendig skuffe Graphic		GB8148000100
9c	Indvendig skuffe Graphic		GB8148000101
9d	Indvendig skuffe Graphic		GB8148000102
10	Graphic skuffeskinne Hettich		GB8148000214
10b	Graphic skuffeskinne Hettich		GB8148000214